POMPA CENTRIFUGA VERTICALE A TRASCINAMENTO MAGNETICO IN MATERIALE TERMOPLASTICO

CV MAG-P

Serie CV MAG-P

Pompe centrifughe verticali in materiale termoplastico, a trascinamento magnetico, di robusta costruzione, concepite per garantire un servizio efficiente per lungo tempo e ridurre al minimo i tempi di fermo impianto durante le manutenzioni.
Il corpo pompa, ricavato dal pieno tramite asportazione di truciolo, grazie agli elevati spessori, garantisce la massima resistenza contro la corrosione.

Caratteristiche costruttive

L'accoppiamento con il motore è di tipo elastico. I motori impiegati sono del tipo V1.

Le connessioni flangiate secondo gli standard DIN PN16 e ANSI 150#.

Curve caratteristiche

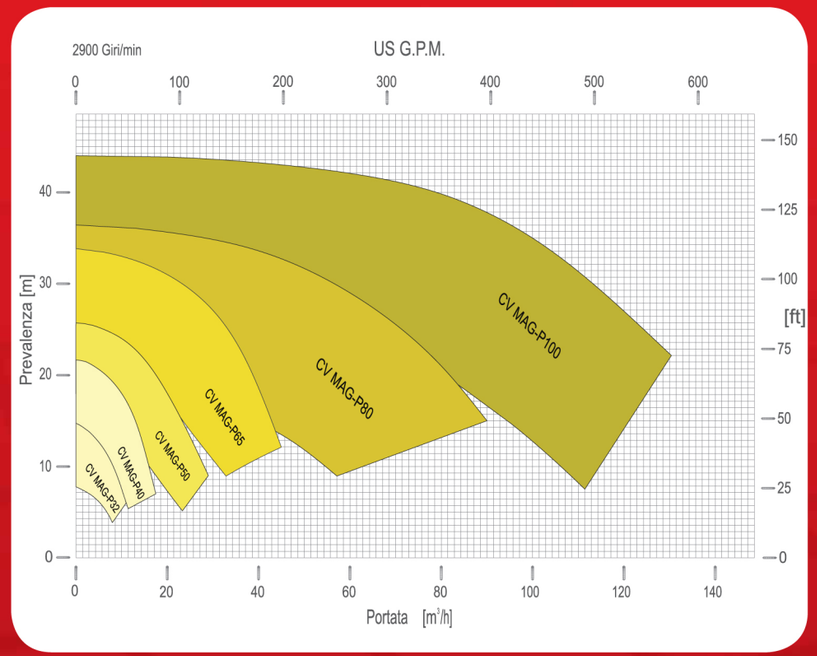

Limiti d'impiego

- Viscosità massima: 200 cSt
- Intervallo di temperatura: -30° C / +90 °C
- Pressione massima di esercizio: 5 bar
- Portate: fino a 140 mc/h
- Prevalenze: fino a 44m
- Motori: da 1,5 a 18,5 kW
- Lunghezze: fino a 7 mt

Prodotto da:

A unit of Mischiatti GROUP

M PUMPS s.r.l. - Via dell'Artigianato, 120
45015 Corbola (Ro) - Italy - www.mpumps.it
Tel. +39 0426 346304 - Fax +39 0426 349126

Per ulteriori informazioni contattare:

RONA
Agitación
Dosificación
Bombeo

Pol. Ind. Aurrera, Pab. / bis - Mod. 3
48510 TRÁPAGA (Bizkaia)
Tel.: 944 723 104
e-mail: rona@ronadosificacion.com
www.ronadosificacion.com

Stampato il 03-05-2012

DETTAGLI COSTRUTTIVI

O-ring di tenuta in EPDM o VITON® vengono scelti in base all'applicazione, allo scopo di garantire la massima resistenza alla corrosione.

Tutte le parti esterne sono verniciate con fondo epossidico e finitura acrilica entrambe a base acqua per la massima resistenza nelle condizioni più severe, nel pieno rispetto dell'ambiente.

La struttura principale portante in acciaio al carbonio è protetta da un guscio in materiale termoplastico per ottenere il miglior compromesso tra resistenza meccanica e resistenza alla corrosione.

Lastra ad elevato spessore in materiale termoplastico per evitare ogni possibilità di corrosione.

Viti speciali in PVDF FCR per unire le parti esterne a contatto con il liquido.

KIT RWP
Di semplice costruzione, permette rapide manutenzioni e fermi impianto minimi, grazie alla cartuccia interna che, in caso di manutenzione, può essere rapidamente sostituita. La cartuccia è proposta in due versioni: standard e con corazza di rinforzo per soddisfare tutte le esigenze.

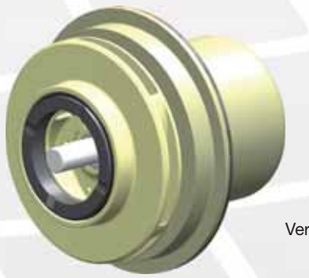

Versione Standard

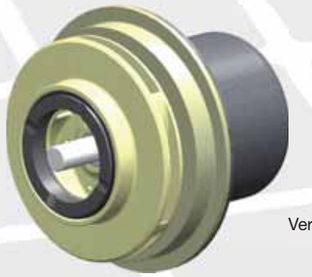

Versione CFR

Il corpo pompa disponibile in PP e PVDF è ricavato da massello, con spessori elevati, al fine di ottenere la massima resistenza meccanica del polimero e beneficiare dell'elevata resistenza alla corrosione ed agli shock.

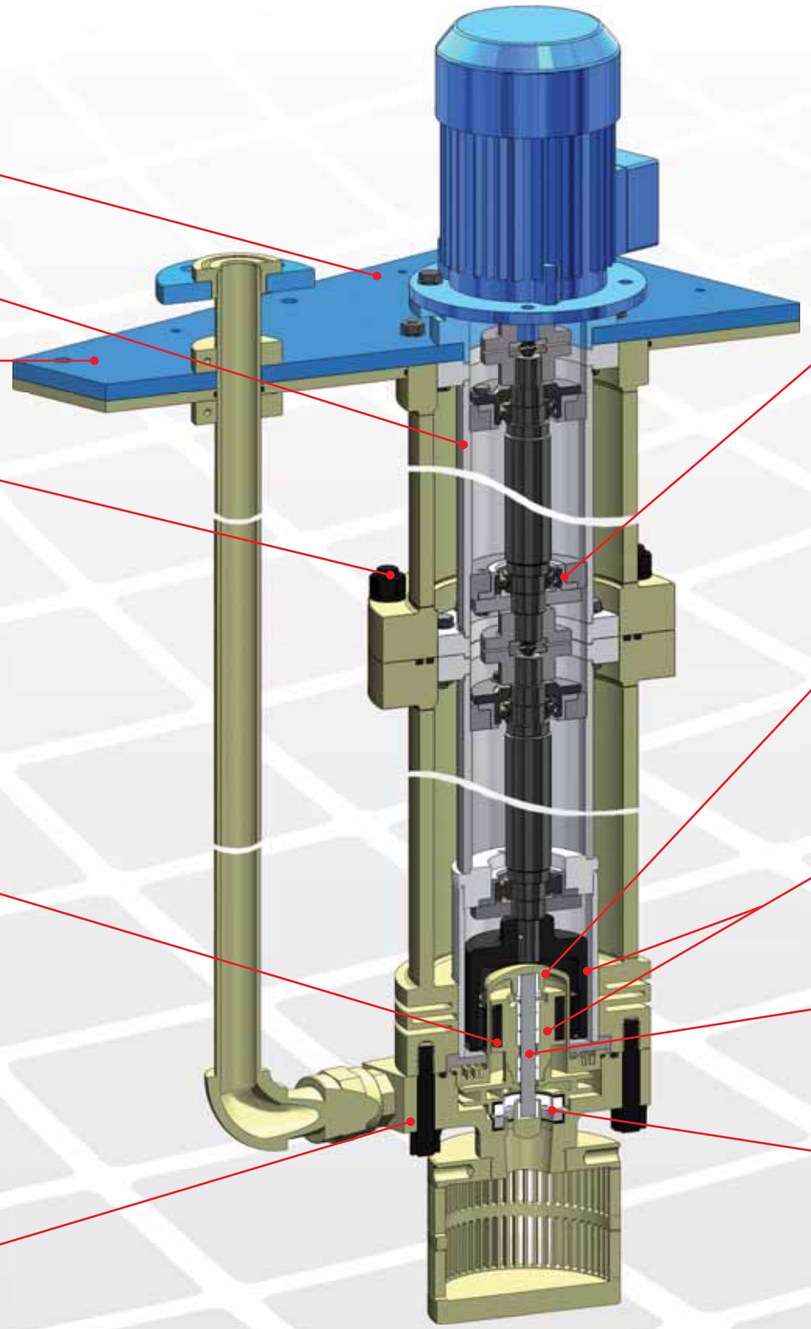

L'albero è supportato da cuscinetti a sfera dimensionati per lavorare oltre 30000 ore. La costruzione modulare permette di arrivare fino a 7mt di lunghezza.

Il corpo posteriore ad elevate prestazioni, interamente costruito in materiale non metallico, garantisce la totale assenza di perdite magnetiche. Provvisto di rinforzo in composito, con la caratteristica forma del fondo a profilo ellissoidale è studiato in modo da prevenire pericolose concentrazioni di tensioni nel materiale.

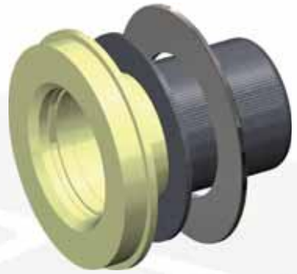

I potenti giunti magnetici sincroni, assemblati senza l'utilizzo di collanti o resine, sono progettati e dimensionati dal nostro Ufficio Tecnico adattandoli alle specifiche esigenze di queste pompe. L'utilizzo di terre rare garantisce il bilanciamento magnetico al fine di evitare la precoce usura dei pattini reggispinta nonché la generazione di calore.

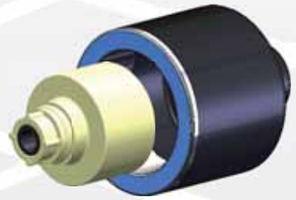

Costruzione con albero ceramico ad elevata purezza (>99,7%), fisso, supportato alle estremità, a garanzia della rigidezza della costruzione con integrato un efficiente circuito di lubrificazione per i cuscinetti a strisciamento. Supportazione proposta in differenti versioni:

- PTFEC - ALLUMINA 99,7% (standard)
- CARBON - ALLUMINA 99,7%
- SSiC-SSiC

Le stesse combinazioni sono disponibili anche per gli anelli reggispinta i quali sono montati su cuffie in EPDM o VITON® per compensare le variazioni dimensionali delle parti in polimero cui si accoppiano.