POMPE PERIFERICHE A TRASCINAMENTO MAGNETICO, IN MATERIALE PLASTICO

M PUMPS

T MAG-P

Caratteristiche costruttive

La pompa è collegata direttamente al motore, di tipo B5. Nessun basamento, giunto o coprigiunto sono richiesti per questo tipo di costruzione.

Le connessioni disponibili sono:
Filettate BSP (GAS) & NPT.
Flangiate universali conformi agli standard DIN PN16 e ANSI 150#.

Curve caratteristiche

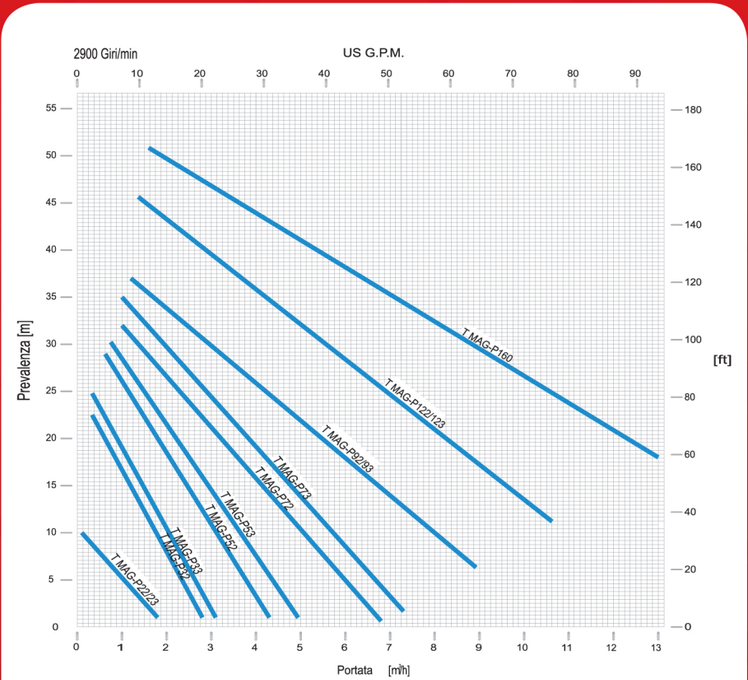

Caratteristiche tecniche

- Viscosità massima:
  200 cSt
- Temperature di funzionamento:
  -30°C / +90°C
- Pressione massima di esercizio:
  5 bar
- Portate:
  fino a 13 mc/h
- Prevalenza:
  fino a 53 m
- Motori:
  da 0,18kW a 9,2kW
- Disponibili in versione:
  ATEX II -/ 3G cbk II C T5

Serie T MAG-P

Pompe periferiche orizzontali in materiale plastico, a trascinamento magnetico, di semplice e robusta costruzione, concepite per garantire un servizio efficiente per lungo tempo e ridurre al minimo i tempi di fermo impianto durante le manutenzioni.
Il corpo pompa ricavato dal pieno tramite asportazione di truciolo, grazie agli elevati spessori, garantisce la massima resistenza contro la corrosione.
Queste pompe sono particolarmente adatte quando sono richieste piccole portate abbinate ad alte prevalenze.

Prodotto da:

M PUMPS

A unit of Mischiatti GROUP

M PUMPS s.r.l. - Via dell'Artigianato, 120
45015 Corbola (Ro) - Italy - www.mpumps.it
Tel. +39 0426 346304 - Fax +39 0426 349126

Member of CISQ Federation RINA ISO 9001:2008 Sistema Qualità Certificato

Per ulteriori informazioni contattare:

RONA Agitación Dosificación Bombeo

Pol. Ind. Aurrera, Pab. / bis - Mod. 3
48510 TRÁPAGA (Bizkaia)
Tel.: 944 723 104
e-mail: rona@ronadosificacion.com
www.ronadosificacion.com

Stampato il 03-05-2012

FSC

DETTAGLI COSTRUTTIVI

Tutte le parti esterne sono verniciate con fondo epossidico a base acqua e finitura acrilica entrambe a base acqua per la massima resistenza nelle condizioni più severe, nel rispetto dell'ambiente.

Il corpo pompa in un pezzo unico disponibile in PP e PVDF, è ricavato da massello, con spessori elevati, al fine di ottenere la massima resistenza meccanica e garantire una lunga vita contro la corrosione.

KIT RWP
Di semplice costruzione, permette rapide manutenzioni e fermi impianto minimi, grazie alla cartuccia interna che, in caso di manutenzione, può essere rapidamente sostituita.
La cartuccia è proposta in due versioni: PP e PVDF, per soddisfare tutte le esigenze.

O-rings di tenuta in EPDM o VITON® vengono scelti in base all'applicazione, allo scopo di garantire la massima resistenza alla corrosione.

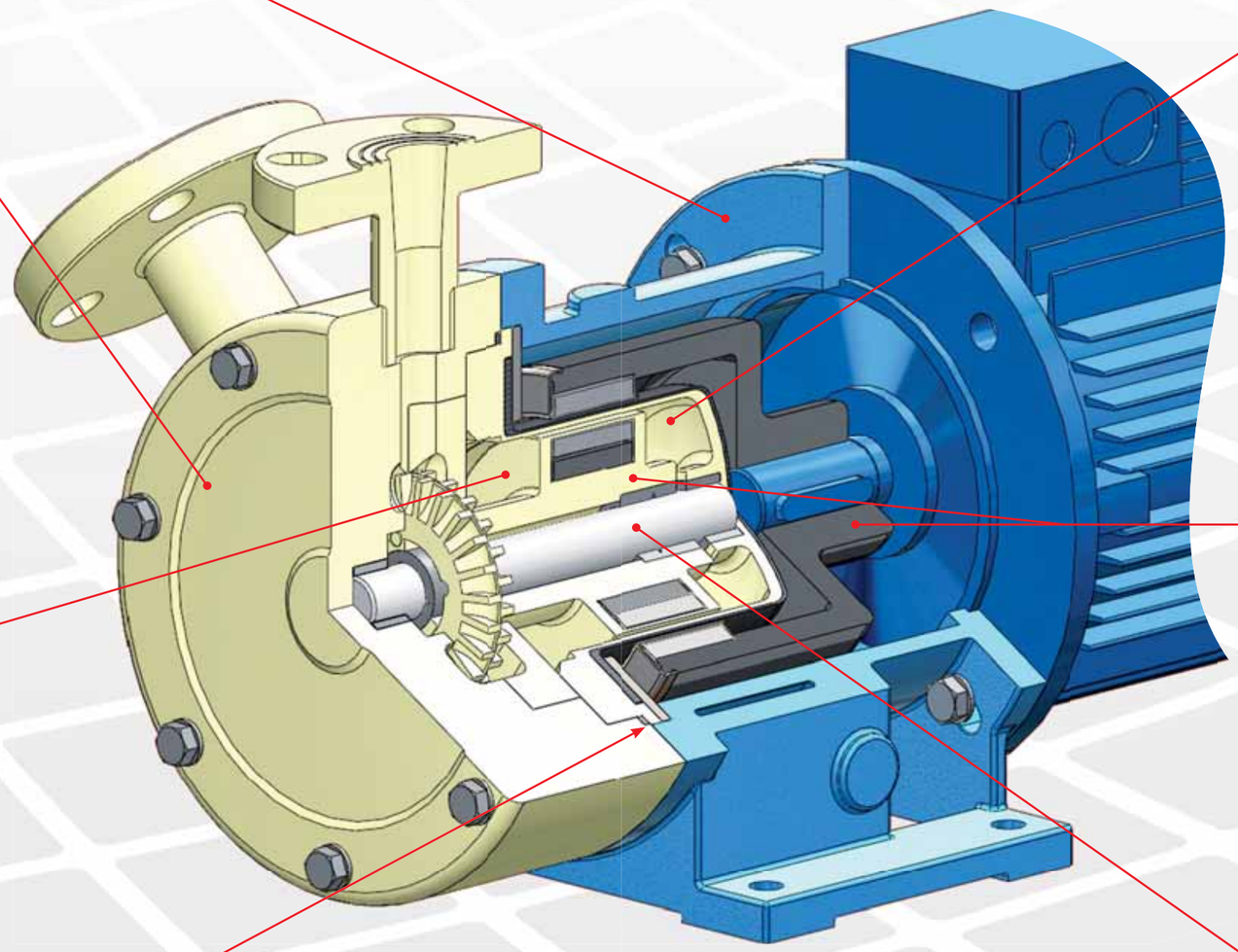

Il corpo posteriore ad elevate prestazioni, interamente costruito in materiale non metallico, garantisce la totale assenza di perdite magnetiche.
Provvisto di rinforzo in composito, con la caratteristica forma del fondo a profilo ellissoidale è studiato in modo da prevenire pericolose concentrazioni di tensioni nel materiale.

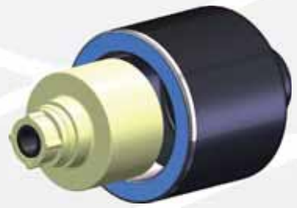

I potenti giunti magnetici, assemblati senza l'utilizzo di collanti o resine, sono progettati e dimensionati dal nostro Ufficio Tecnico per le specifiche esigenze di queste pompe e garantiscono le migliori prestazioni.
La particolare costruzione del magnete interno, fabbricato con l'utilizzo di elementi magnetici in Neodimio-Ferro-Boro, permette il miglior isolamento del corpo magnete dalla supportazione, assicurando allo stesso tempo un montaggio elastico di quest'ultima e garantendone il miglior funzionamento anche in presenza di significative variazioni di temperatura.

Albero fisso in materiale ceramico ad elevata purezza (>99,7%), fisso, supportato alle estremità, a garanzia della rigidezza della costruzione, con integrato un efficiente circuito di lubrificazione per i cuscinetti a strisciamento, i quali lavorano sempre nelle migliori condizioni.
Supportazione proposta in differenti versioni:
- PTFEC - ALLUMINA 99,7% (standard)
- CARBON - ALLUMINA 99,7%
- SSiC-SSiC.