POMPE CENTRIFUGHE LINED A TRASCINAMENTO MAGNETICO

M PUMPS

C MAG-PL

Caratteristiche costruttive

La pompa è collegata direttamente al motore, di tipo B5. Nessun basamento, giunto o coprigiunto sono richiesti per questo tipo di costruzione.

Connessioni:
Flangiature universali conformi a DIN PN16 e ANSI 150#.

Curve caratteristiche

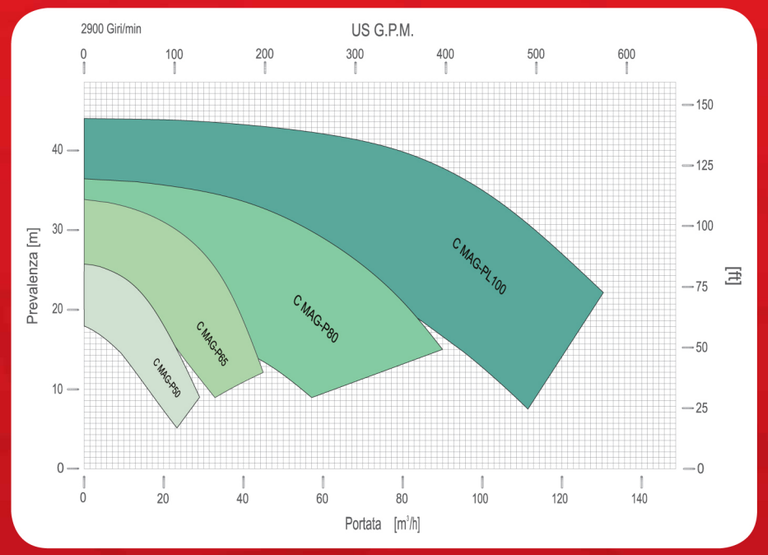

Limiti d'impiego

- Viscosità massima: 200 cSt
- Intervallo di temperatura:
  -85 °C / +120 °C
- Pressione massima di esercizio:
  16 bar
- Portate: fino a 140 mc/h
- Prevalenza: fino a 44m
- Motori: da 1,5 a 18,5 kW
- Disponibili in versione
  ATEX II - / 2G cbk II C T5

Serie C MAG-PL

Pompe centrifughe lined, a trascinamento magnetico orizzontali, di semplice e robusta costruzione, concepite per garantire un servizio efficiente per lungo tempo e ridurre al minimo i tempi di fermo impianto durante le manutenzioni.
La semplicità costruttiva e la robustezza, fanno di queste pompe un eccellente compromesso tra le versioni in plastica e le più sofisticate pompe normalizzate.
Il corpo pompa, costruito in ghisa sferoidale, garantisce robustezza alla costruzione, mentre il lining interno in PFA, ad elevato spessore, assicura la massima resistenza contro la corrosione nelle applicazioni più difficili.

Prodotto da:

M PUMPS

A unit of Mischiatti GROUP

M PUMPS s.r.l. - Via dell'Artigianato, 120
45015 Corbola (Ro) - Italy - www.mpumps.it
Tel. +39 0426 346304 - Fax +39 0426 349126

Member of CISQ Federation
RINA ISO 9001:2008 Sistema Qualità Certificato
ISO 14001:2004 273

Per ulteriori informazioni contattare:

RONA
Agitación
Dosificación
Bombeo

Pol. Ind. Aurrera, Pab. / bis - Mod. 3
48510 TRÁPAGA (Bizkaia)
Tel.: 944 723 104
e-mail: rona@ronadosificacion.com
www.ronadosificacion.com

Stampato il 03-05-2012

FSC

DETTAGLI COSTRUTTIVI

Come per la supportazione assiale, anche i pattini reggispinta sono disponibili in differenti versioni, per soddisfare le più diverse esigenze:
- PTFEC -ALLUMINA
- CARBON - ALLUMINA con capacità di marcia a secco
- SSiC-SSiC

Montati su cuffie in EPDM o VITON® per compensare le variazioni dimensionali delle parti in polimero cui si accoppiano, nel caso di variazioni di temperatura del liquido processato.

Il corpo pompa in ghisa sferoidale, con lining in PFA ad elevato spessore (min. 5mm), coniuga la resistenza meccanica e l'affidabilità del metallo, alla elevata resistenza alla corrosione ed agli shock del polimero utilizzato.

KIT RWP
Di semplice costruzione, permette rapide manutenzioni e fermi impianto minimi, grazie alla cartuccia interna che può essere rapidamente sostituita. La cartuccia è proposta in due versioni: PP e PVDF, per soddisfare tutte le esigenze.

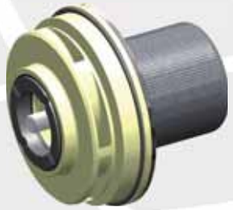

Connessione di scarico con coperchio flangiato.

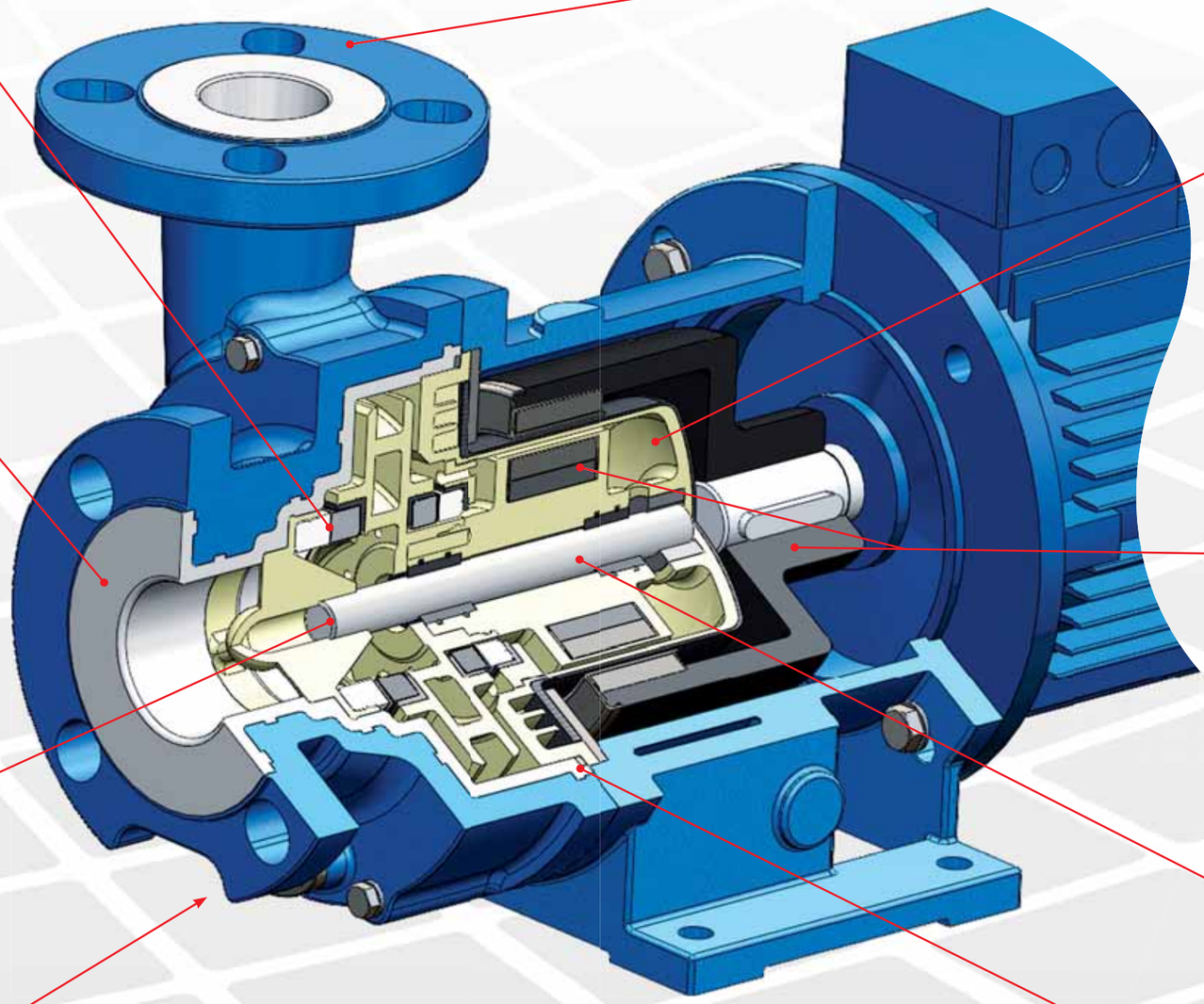

Tutte le parti esterne sono verniciate con fondo epossidico e finitura acrilica entrambe a base acqua per la massima resistenza nelle condizioni più severe, nel pieno rispetto dell'ambiente.

Il corpo posteriore ad elevate prestazioni, interamente costruito in materiale non metallico, garantisce la totale assenza di perdite magnetiche. Provvisto di rinforzo in composito, che ne aumenta enormemente le caratteristiche meccaniche, con la caratteristica forma del fondo a profilo ellissoidale è studiato in modo da prevenire pericolose concentrazioni di tensioni nel materiale. La parte interna del corpo posteriore è prodotta in PP 20% FV o PVDF 10% FC, materiali che soddisfano le esigenze di resistenza alla corrosione.

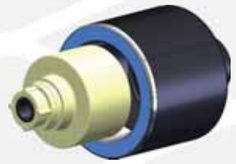

I potenti giunti magnetici sincroni, assemblati senza l'utilizzo di collanti o resine, sono progettati e dimensionati dal nostro Ufficio Tecnico adattandoli alle specifiche esigenze di queste pompe. La particolare costruzione del magnete interno, fabbricato con l'utilizzo di elementi magnetici in Neodimio-Ferro-Boro, permette il miglior isolamento del corpo magnete dalla supportazione, assicurando allo stesso tempo un montaggio elastico di quest'ultima e garantendone il miglior funzionamento anche in presenza di significative variazioni di temperatura.

Costruzione con albero ceramico ad elevata purezza (>99,7%), fisso, supportato alle estremità, a garanzia della rigidezza della costruzione, con integrato un efficiente circuito di lubrificazione per i cuscinetti a strisciamento che lavorano sempre nelle migliori condizioni.
-Supportazione proposta in differenti versioni:
- PTFEC -ALLUMINA (standard)
- CARBON - ALLUMINA
- SSiC-SSiC

O-ring di tenuta in EPDM o VITON® vengono scelti in base all'applicazione, allo scopo di garantire la massima resistenza alla corrosione.